VMB1
Válvula de mariposa bi-excéntrica

mafusa



Propiedades

- **Diseño:** doble excéntrica, doble brida
- **Anillo de estanquidad:** EPDM
- **Rango:** DN 300-1.600
- **Ratio de presión:** PN 10/16
- **Distancia entre bridas:** EN 558-1 Serie 14 y Serie 13
- **Cuerpo:** fundición dúctil GGG40, recubierto de epoxy
- Diseño doble excéntrico para una larga vida de servicio.
- **Vida operativa:** más de 30.000 aperturas y cierres.
- Brida de acople al actuador normalizada según la ISO 5211

Materiales

Nº	NOMBRE	MATERIAL	NORMA
1	Fijador	Acero al carbono	AISI 1045
2	Platina	Acero al carbono + Zinc	ASTM A570+Zinc
3	Casquillo	PTFE	PTFE
4	Junta tórica	NBR	EN 681-1
5	Casquillo	1020+PTFE	AISI 1020+PTFE
6	Eje	Acero Inox.	AISI 420
7	Junta tórica	NBR	EN 681-1
8	Retén	PTFE	PTFE
9	Cuerpo	Fundición dúctil	ASTM A536
10	Junta cierre	EPDM	EN 681-1
11	Tornillo	Acero Inox.	AISI 304
12	Arandela	Acero inox.	AISI 304
13	Disco	Fundición dúctil	ASTM A536
14	Arandela	Acero Inox.	AISI 304
15	Arandela	Acero Inox.	AISI 304
16	Subeje inferior	Acero Inox.	AISI 420
17	Arandela ajustable	Acero Inox.	AISI 304
18	Tapa inferior	Fundición dúctil	ASTM A536
19	Tornillo	Acero Inox.	AISI 304
20	Arandela	Acero Inox.	AISI 304
21	Set de tornillería	Acero Inox.	AISI 304
22	Junta tórica	NBR	EN 681-1
23	Junta tórica	Rodamientos	AISI E52100
24	Pasador	Acero Inox.	AISI420
25	Tapón	Latón	C28000
26	Tornillo	Acero Inox.	AISI 304

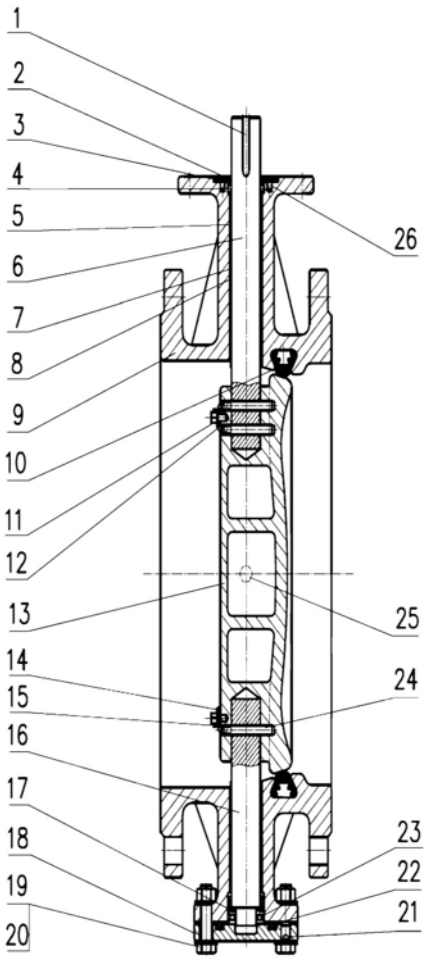

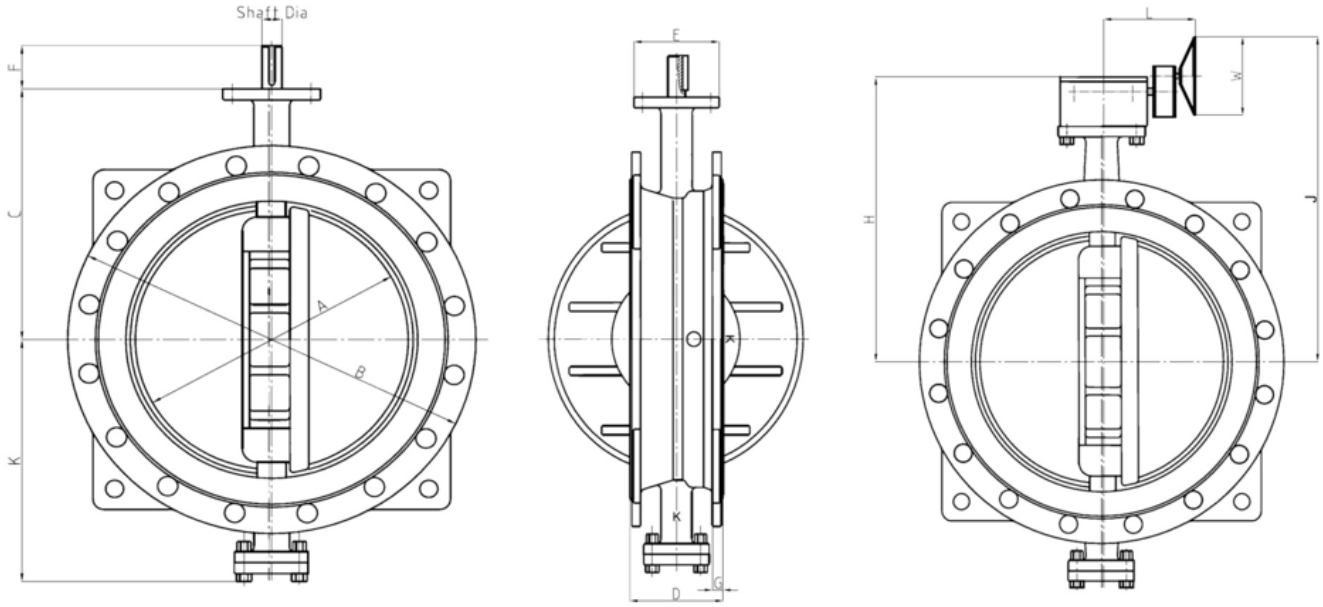

DN	A	B		C	D	E	F	G	
		PN10	PN16					PN10	PN16
350	333	505	520	330	190	150	50	24.5	26.5
400	383	565	580	365	216	150	73	24.5	28
450	435	615	640	400	222	150	75	25.5	30
500	485	670	715	445	229	210	75	26.5	31.5
600	584	780	840	485	267	210	73	30	36
700	678	895	910	564	292	300	105	32.5	39.5
800	780	1015	1025	624	318	300	105	35	43
900	880	1125		670	330	300	105	37.5	46.5
1000	980	1255		755	410	350	118	40	50
1200	1180	1485		880	470	350	122	40	57
1400	1371	1685		950	530	415	145	46	60
1600	1568	1915		1130	600	415	150	49	

DN	K	Q	Diámetro eje	J	H	L	W
350	311	291	35	528	425	260	300
400	353	335	35	579	460	260	300
450	377	391	45	659	495	310	300
500	421	443	50	712	555	320	300
600	530	541	50	752	595	320	300
700	608	634	75	883	679	390	400
800	672	736	75	943	739	390	400
900	690	841	75	1012	785	374	400
1000	722	916	100	1053	951	490	400
1200	840	1107	120	1171	1061	609	400
1400	1000	1297	150	1340	1130	629	600
1600	1118	1486	150	1520	1310	629	600

Características

• Diseño de la junta
La cavidad para el alojamiento de la junta de cierre se realiza en la propia fundición del cuerpo.
El cuerpo de la válvula es granallado y totalmente recubierto de epoxy, inclusive el alojamiento de la junta de cierre, para evitar la corrosión.
Un anillo de EPDM hecho de una pieza se inserta en el alojamiento.
La resina epoxy es inyectada en el alojamiento de la junta a través de un tornillo en la base del cuerpo para fijar el anillo de goma del cierre.
Después de su solidificación la resina epoxy rellena completamente el espacio entre la entalladura en el cuerpo y el anillo de goma.
La zona de la entalladura está completamente libre de oxidación.
El auto sellado sin tornillos evitará posibles problemas de pérdida o movimientos de la junta de cierre.
La junta de cierre puede ser reajustada sin necesidad de interrumpir el servicio.

• Diseño del semieje superior
Las juntas tóricas del eje pueden ser reparadas en servicio.
Los dos casquillos superiores son sin mantenimiento y están fabrica- dos de PTFE, bronce y aluminio.
2 casquillos de PTFE
Un sistema de bloqueo de acero inox. garantiza su longevidad. Eje de acero inoxidable 420.

• Diseño del semieje inferior
Dos casquillos sin mantenimiento de PTFE y bronce-aluminio. 2 casquillos de PTFE.
Las juntas tóricas pueden ser reparadas en servicio.
Un rodamiento plano reduce el par cuando la válvula se instale verticalmente. Acero inox. 420.

• Reparación de la junta en carga
Las medidas igual o superior a DN 350 pueden ser reajustadas en servicio con la válvula cerrada, desde el exterior y sin necesidad de desmontarla.










