# Ficha técnica

Válido desde: 15/07/17



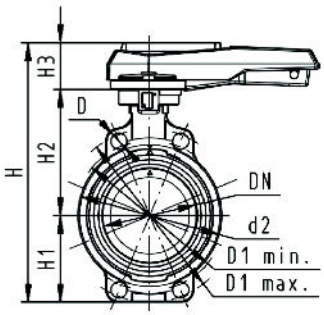


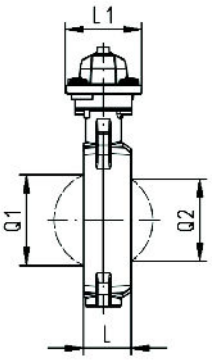


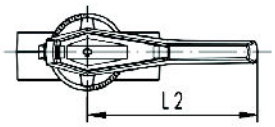


## Válvula Mariposa Tipo 567 PP-H
## Palanca manual con trinquete

**Modelo:**

- Material: PP-H, DN350-DN600 material PP-R
- Hasta DN300: Longitud de montaje según EN558 (DN 50-200: line 25, DN250, 300 line 16), ISO 5752
- Conexionado según: ISO 7005 PN 10, EN 1092 PN 10, DIN 2501 PN 10, ANSI/ASME B 16.5 Class 150, BS 1560: 1989, BS 4504, JIS B 2220
- Para DN250 y DN300 recomendamos 6 bar como máximo para la versión manual con palanca

| d (mm) | Pulgadas (inch) | DN (mm) | PN (bar) | Valor kv (Δp=1 bar) (l/min) | EPDM Código | SP | Peso (kg) | FKM Código | SP | Peso (kg) |
|---|---|---|---|---|---|---|---|---|---|---|
| 63 | 2 | 50 | 10 | 1470 | **167 567 002** | 1 | 1,170 | **167 567 022** | 1 | 1,627 |
| 75 | 2 ½ | 65 | 10 | 2200 | **167 567 003** | 1 | 1,254 | **167 567 023** | 1 | 1,061 |
| 90 | 3 | 80 | 10 | 3000 | **167 567 004** | 1 | 1,384 | **167 567 024** | 1 | 1,404 |
| 110 | 4 | 100 | 10 | 6500 | **167 567 005** | 1 | 1,961 | **167 567 025** | 1 | 1,998 |
| 140 | 5 | 125 | 10 | 11500 | **167 567 006** | 1 | 2,367 | **167 567 026** | 1 | 2,429 |
| 160 | 6 | 150 | 10 | 16600 | **167 567 007** | 1 | 3,741 | **167 567 027** | 1 | 3,246 |
| 225 | 8 | 200 | 10 | 39600 | **167 567 008** | 1 | 5,545 | **167 567 028** | 1 | 5,609 |
| 280 | 10 | 250 | 8 | 55200 | **167 567 009** | 1 | 11,061 | **167 567 029** | 1 | 11,841 |
| 315 | 12 | 300 | 8 | 80000 | **167 567 010** | 1 | 16,548 | **167 567 030** | 1 | 13,245 |

| d (mm) | PTFE Código | Peso (kg) |
|---|---|---|
| 63 | **167 567 202** | 1,170 |
| 75 | **167 567 203** | 1,254 |
| 90 | **167 567 204** | 1,384 |
| 110 | **167 567 205** | 1,961 |
| 140 | **167 567 206** | 2,367 |
| 160 | **167 567 207** | 3,741 |
| 225 | **167 567 208** | 5,545 |
| 280 | **167 567 209** | 11,061 |
| 315 | **167 567 210** | 16,548 |

| d (mm) | d2 (mm) | D (mm) | D1 min. (mm) | D1 máx. (mm) | H (mm) | H1 (mm) | H2 (mm) | H3 (mm) | L (mm) | L1 (mm) | L2 (mm) | Q1 (mm) | Q2 (mm) |
|---|---|---|---|---|---|---|---|---|---|---|---|---|---|
| 63 | 104 | 19 | 120 | 125 | 264 | 77 | 134 | 54 | 45 | 106 | 205 | 40 | |
| 75 | 115 | 19 | 140 | 145 | 277 | 83 | 140 | 54 | 46 | 106 | 205 | 54 | 35 |
| 90 | 131 | 19 | 150 | 160 | 289 | 89 | 146 | 54 | 49 | 106 | 205 | 67 | 50 |
| 110 | 161 | 19 | 175 | 191 | 325 | 104 | 167 | 55 | 56 | 106 | 255 | 88 | 74 |
| 140 | 187 | 23 | 210 | 216 | 352 | 117 | 181 | 55 | 64 | 106 | 255 | 113 | 97 |
| 160 | 215 | 24 | 241 | 241 | 373 | 130 | 189 | 55 | 72 | 106 | 255 | 139 | 123 |
| 225 | 267 | 23 | 290 | 295 | 435 | 158 | 210 | 67 | 73 | 140 | 408 | 178 | 169 |
| 280 | 329 | 25 | 353 | 362 | 554 | 205 | 264 | 85 | 113 | 149 | 408 | 210 | 207 |
| 315 | 379 | 25 | 400 | 432 | 598 | 228 | 285 | 85 | 113 | 149 | 408 | 256 | 253 |

Los datos técnicos no son vinculantes. No constituyen expresamente características o propiedades garantizadas. Son susceptibles de modificación. En caso de duda se aplican nuestras Condiciones Generales de Venta

Georg Fischer Piping Systems Ltd, Postfach, CH-8201 Schaffhausen/Switzerland
Phone +41 -(0)52-631 1111
e-mail: info.ps@georgfischer.com
Internet: http://www.gfps.com