Caudalimetros horizontales tipo Woltmann con cuadrante extraíble



➢ Descripcion del producto

Esta tipologia de caudalimetro es utilizada para contabilizar el total de agua fria o caliente consumida en aplicaciones civiles, industriales y explotación minera. Las especificaciones técnicas de acuerdo con la norma ISO 4064 Clase B Norma para la instalación horizontal.

➢ Especificaciones

1. Caudalimetro con hélice de tipo Woltmann con cuadrante extraíble.
2. Cuadrante seco con dispositivo de trasmision magnético.
3. Componentes y materiales de alta calidad para garantizar un rendimiento fiable y de larga duración, baja caída de presión y larga vida útil.
4. Precisión en la medición se ajusta a GB / T 778 a 2007, ISO 4064 hasta 2.005 Standard.
5. Intercambiabilidad del cuadrante y del reloj entre los contadores de esta línea, sin que sea necesario desmontar el medidor de la tuberia para facilitar el mantenimiento y la reposición rápida.

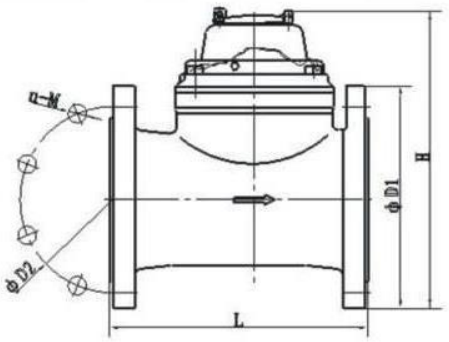

➢ Condiciones operativas

1. Temperatura del fluido: medidor por agua fria 0-40°C, medidor por agua caliente 0-90°C
2. Humedad: <93%
3. Presión de servicio: ≤1.0MPa
4. Caída de presión: ≤0.1MPa
5. El líquido debe cumplir con las normas nacionales para el agua potable.

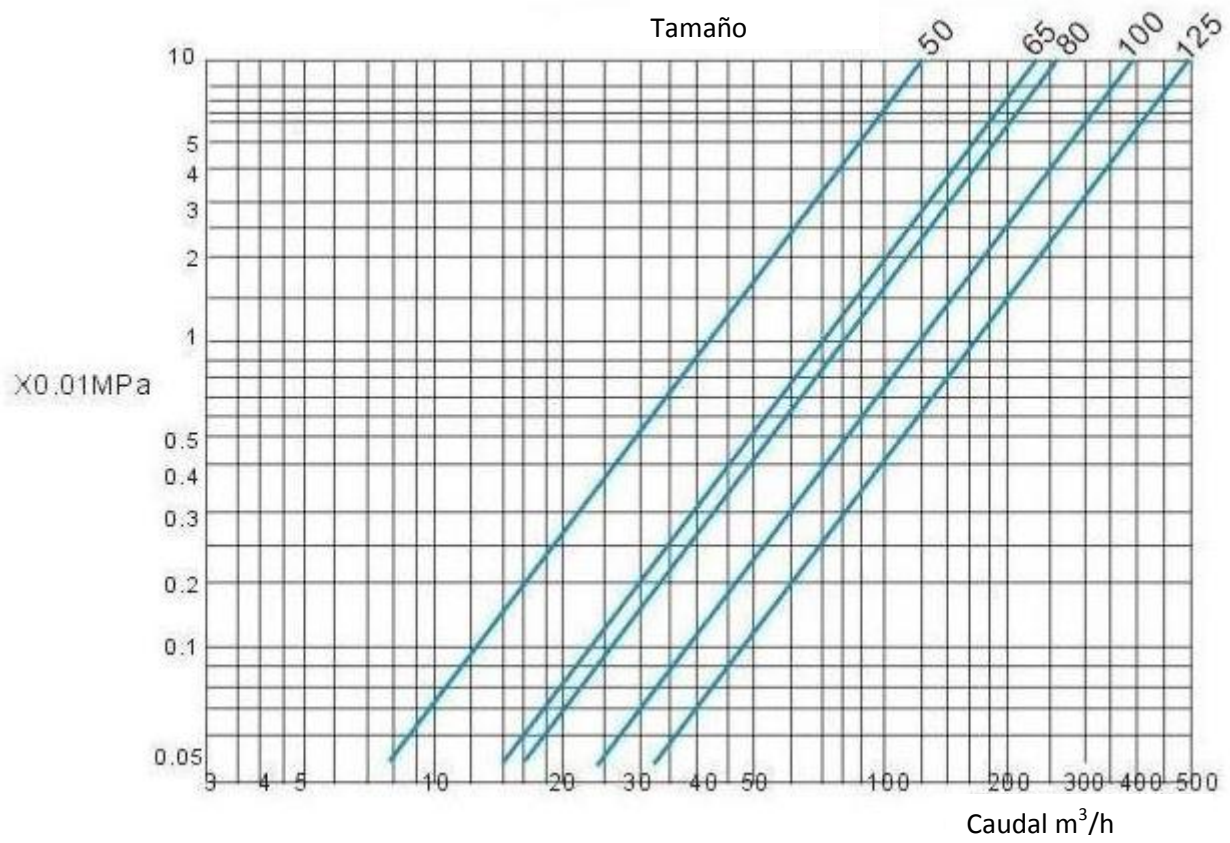
Tamaño
50
65
80
100
125
10
5
4
3
2
1
0.5
0.4
0.3
0.2
0.1
0.05
X0.01MPa
3
4
5
10
20
30
40
50
100
200
300
400
500
Caudal m3/h

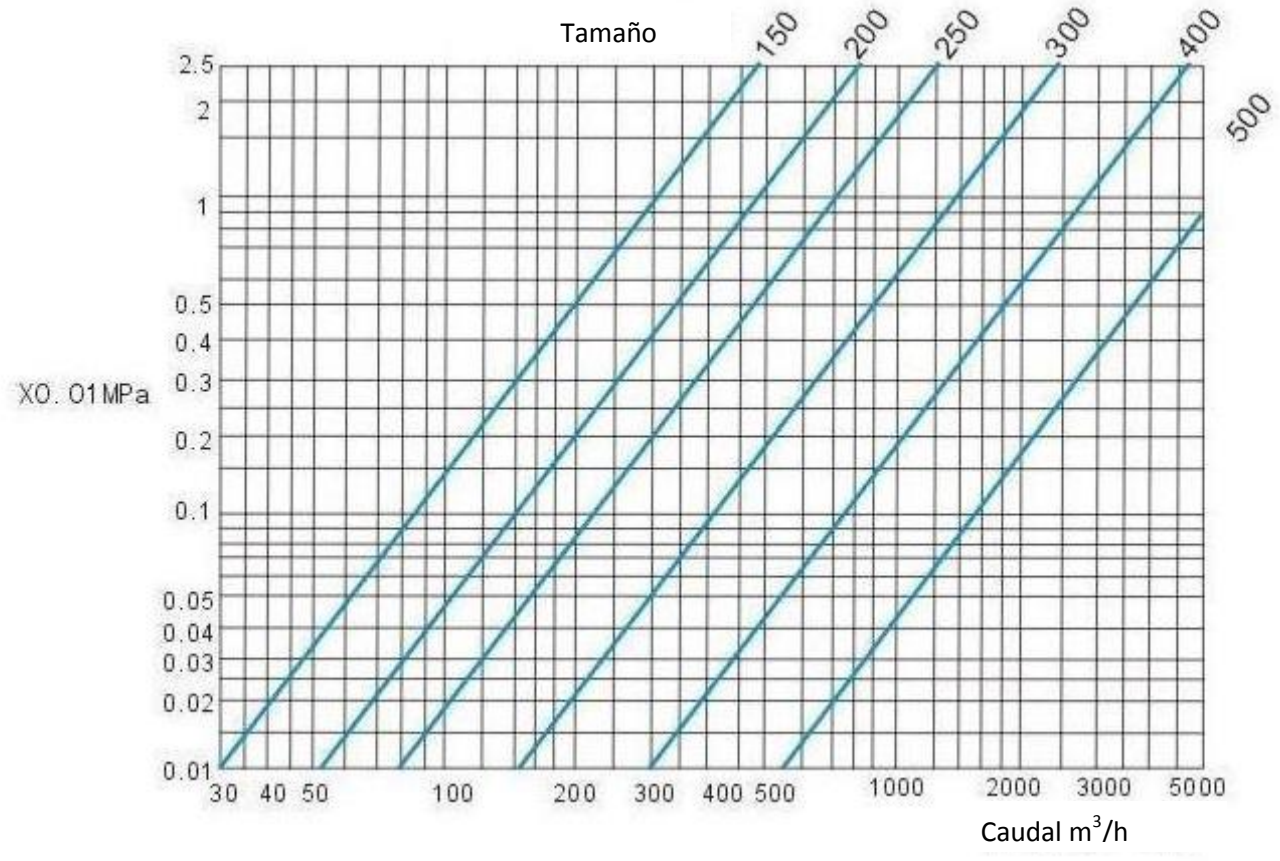
Tamaño
150
200
250
300
400
500
2.5
2
1
0.5
0.4
0.3
0.2
0.1
0.05
0.04
0.03
0.02
0.01
XO. O1MPa
30
40
50
100
200
300
400
500
1000
2000
3000
5000
Caudal m3/h

➢ Error máximo admisible

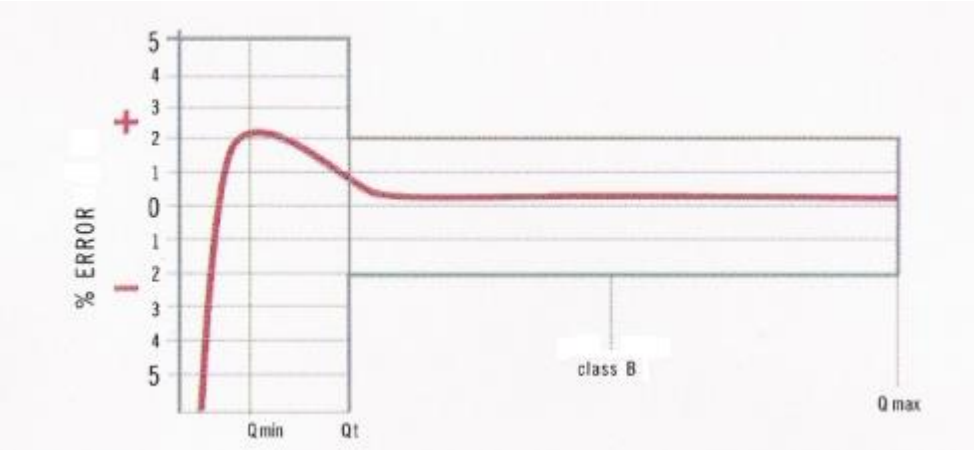

➢ Ficha técnica

Modelo	Tamaño [mm]	Q_3/Q_1	Q_4 Caudal Maxima	Q_3 Caudal Nominal	Q_2 Caudal de Transicion	Q_1 Caudal Minima	Lectura Minima	Lectura Maxima
			[m^3/h]				[m^3]	
AW-50	50	50	50	40	1.25	0.8	0.005	999999
AW-65	65	50	60	50	1.25	1	0.005	
AW-80	80	50	78.7	63	2	1.25	0.005	
AW-100	100	50	125	100	3.2	2	0.005	
AW-125	125	50	200	100	5	3.2	0.005	
AW-150	150	50	312.5	250	8	5	0.05	999999
AW-200	200	50	500	400	12.5	8	0.05	
AW-250	250	50	737	630	20	12.5	0.5	999999
AW-300	300	50	1250	1000	32	20	0.5	

Modelo	Tamaño	Longitud	Anchura	Altitud	Brida de conexion ISO PN16*			Peso [kg]
	[mm]				Diametro externo [mm]	Diámetro círculo de agujeros [mm]	Tornillo de conexion [pcs]	
AW-50	50	200	232	380	165	125	4xM16	12
AW-65	65	200	242	380	185	145	4xM16	13
AW-80	80	225	252	380	200	160	8xM16	16
AW-100	100	250	262	380	220	180	8xM16	16.4
AW-125	125	250	275	420	250	210	8xM16	20
AW-150	150	300	325	4200	285	240	8xM20	42
AW-200	200	350	352	6600	340	295	8xM20	64
AW-250	250	450	470	660	395	350	12xM20	94
AW-300	300	500	492	660	445	400	12xM20	114
AW-400	400	600	630	830	565	515	16xM24	199
AW-500	500	800	740	930	670	620	20xM24	340

* Es possible producer con norma de bridas opcionales:

- ISO PN10
- ANSI PN150